42HQZ

Climatizzatori split HI-WALL
HI-WALL split air conditioner

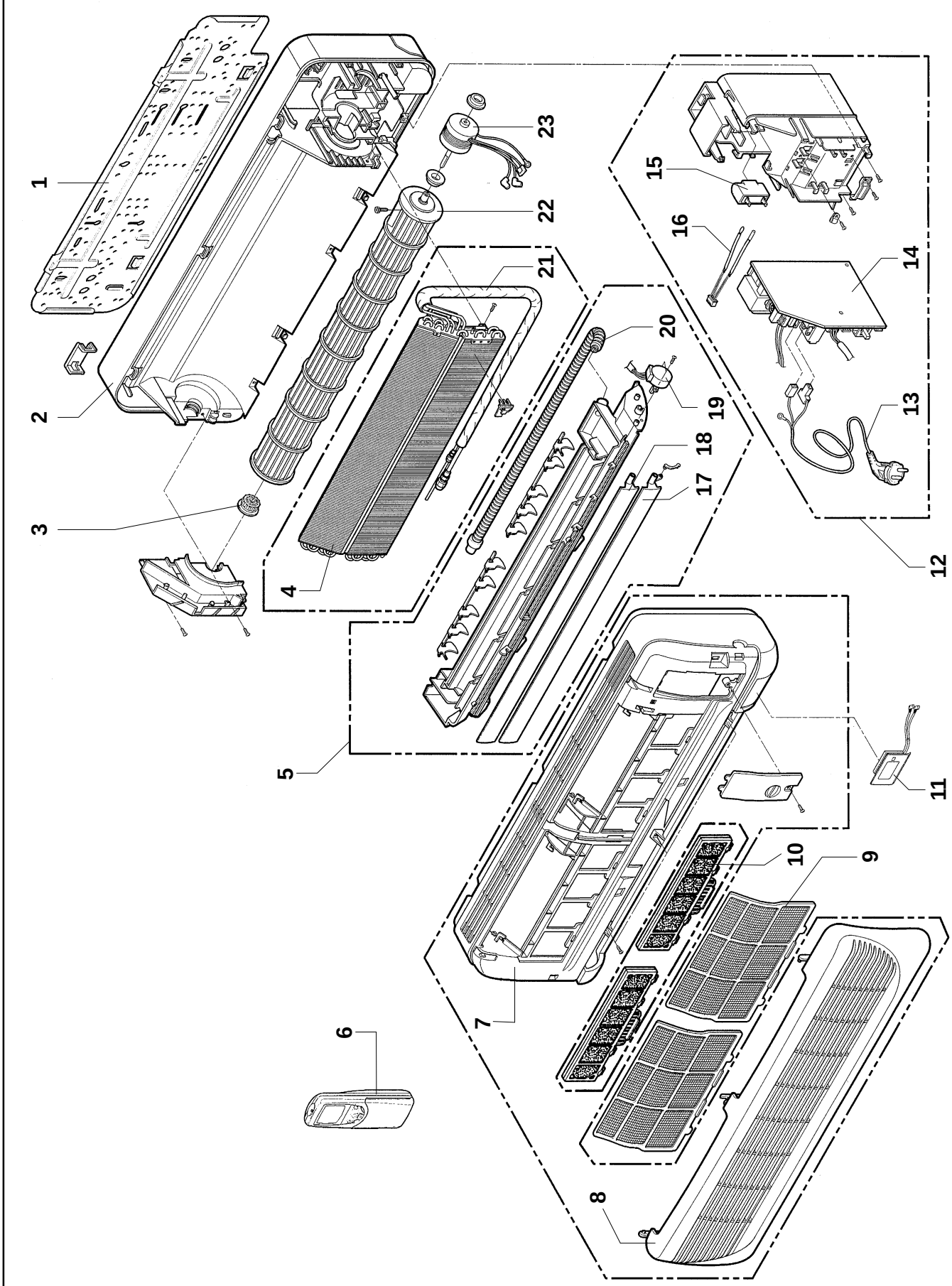

42HQZ	Climatizzatori split HI-WALL *HI-WALL split air conditioner*				
Pos.	**Descrizione / *Description***	**Codice** ***Part No.***	**Modelli / *Models***	**42HQZ012**	**Note** ***Notes***
1	Piastra di fissaggio a muro *Support plate*	I1H00843A		1	
2	Assieme schienale *Chassis assembly*	I3141A203G		1	
3	Bussola supporto girante *Fan wheel support bush*	I3H02821B		1	
4	Assieme batteria evaporante *Evaporating coil assembly*	I5421A231X		1	
5	Assieme canotto- bacinella *Discharge plenum-drain pan assembly*	I3531A175A		1	
6	Telecomando *Infrared remote control*	I6711A226N		1	
7	Mobile *Cabinet*	I3531A196A		1	
8	Pannello frontale *Front panel*	I3531A275A		1	
9	Filtro aria *Air filter*	I5230A204A		2	
10	Filtro carboni attivi *Deodorizer filter*	I5231AR12T		2	
11	Scheda di ricevimento *Receiving card*	I6871A243A		1	
12	Assieme quadro elettrico *Control box assembly*	I4995A243J		1	
13	Cavo di alimentazione *Power cord*	I6411A206S		1	
14	Scheda elettronica *Electronic card*	I6871A118F		1	
15	Condensatore / *Capacitor*	I3H01487A		1	
16	Assieme sensori / *Sensors assembly*	I6323A203H		1	
17	Deflettore / *Deflector*	I5990A314A		1	
18	Deflettore / *Deflector*	I5990A313A		1	
19	Motore Louver / *Louver motor*	I4681AR27H		1	
20	Tubo scarico condensa *Condensate drain tube*	I5251AR75A		1	
21	Assieme tubi di mandata e aspirazione *Discharge and suction tube assembly*	I5211AR66B		1	
22	Assieme girante bilanciata *Balanced fan wheel assembly*	I5901AR41C		1	
23	Motore girante *Fan wheel motor*	I4681A203P		1	