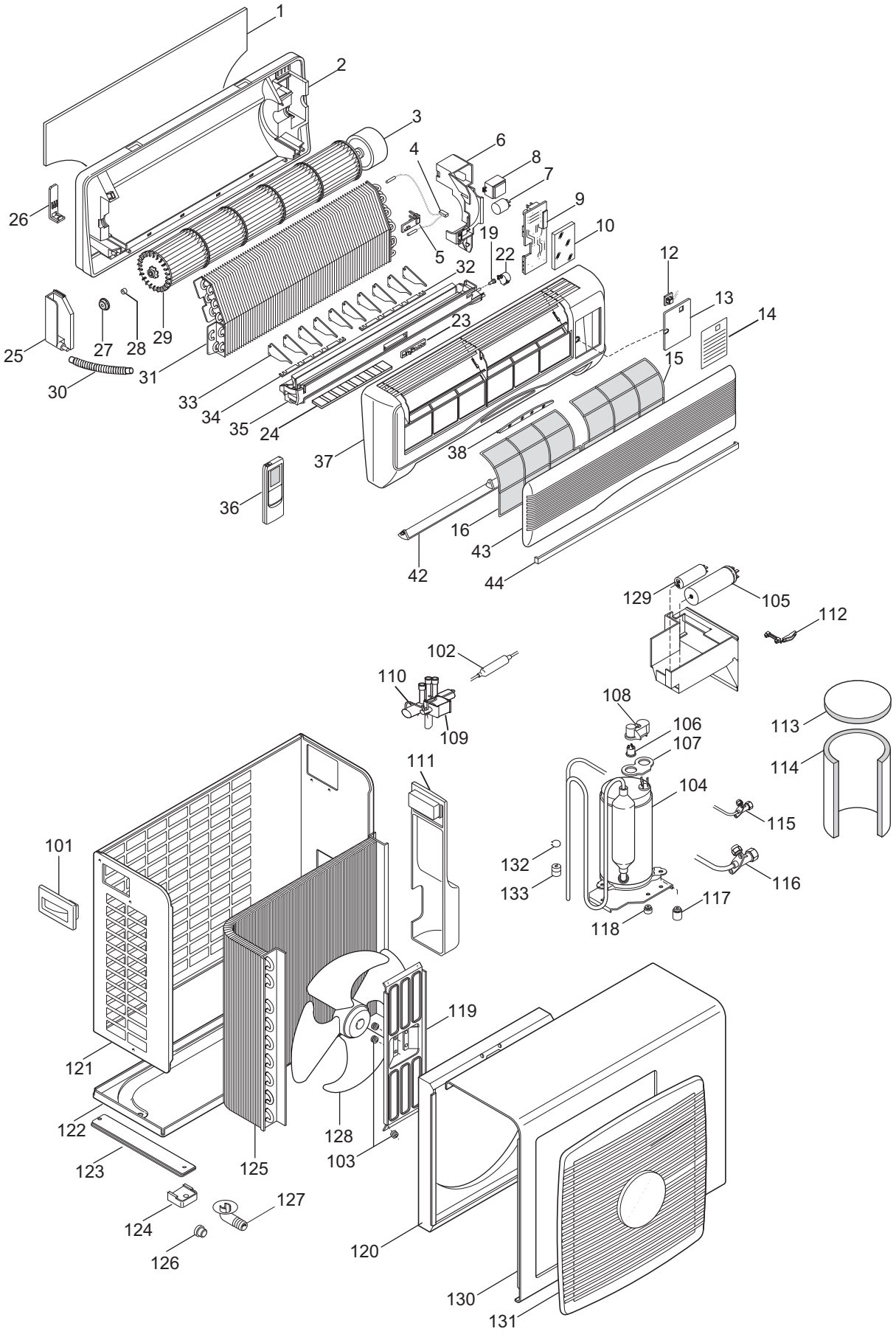
1
2
3
4
5
6
7
8
9
10
12
13
14
15
16
19
22
23
24
25
26
27
28
29
30
31
32
33
34
35
36
37
38
42
43
44
101
102
104
105
106
107
108
109
110
111
112
113
114
115
116
117
118
119
120
121
122
123
124
125
126
127
128
129
130
131
132
133

CF-CP 25÷40 2001

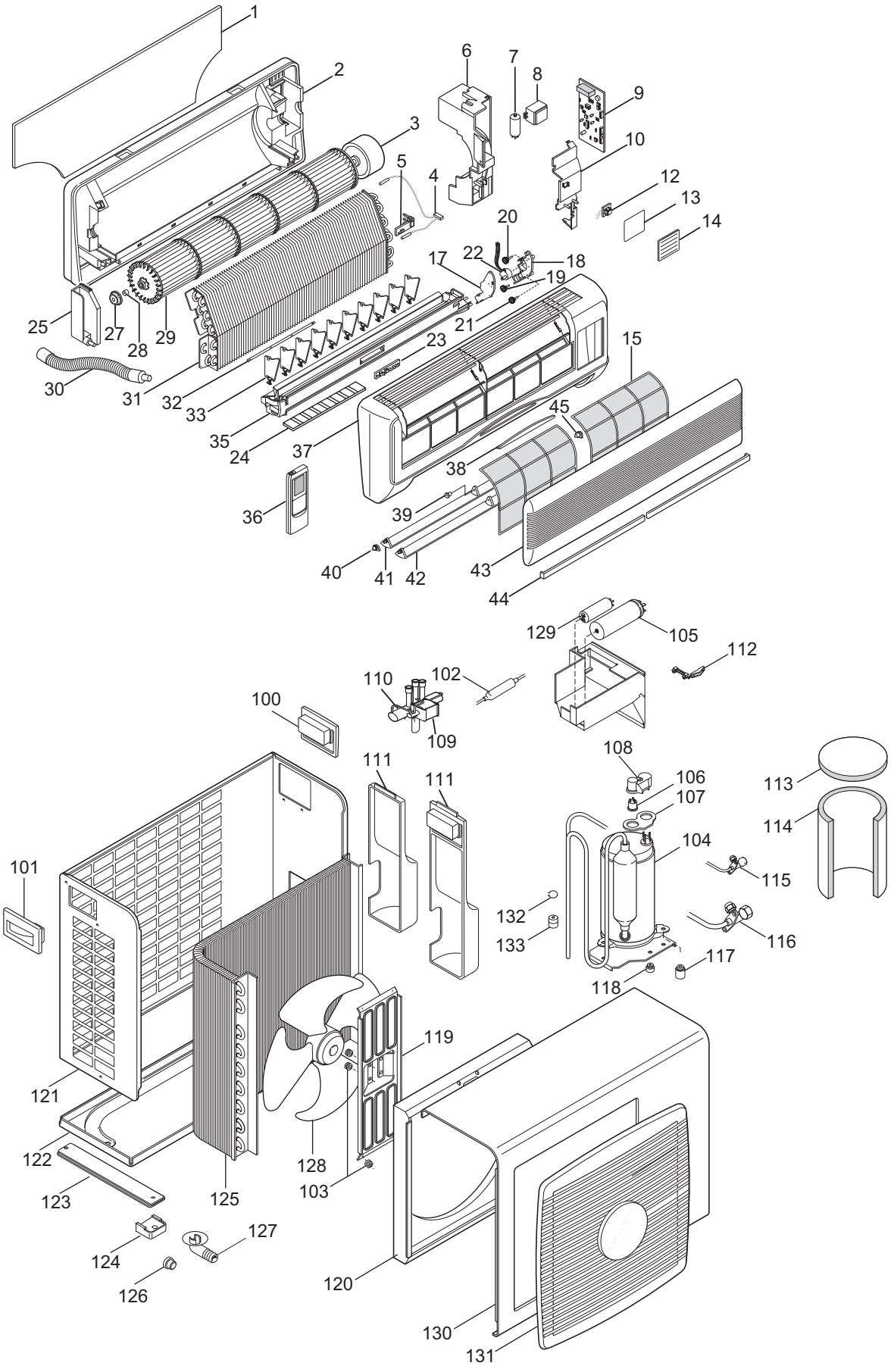

ESPLOSO CF-CP E R407c

		MODELLO	CF10E 2001	CP10E 2001	CF20E 2001	CP20E 2001	CF25E	CP25E	CF30E	CP30E	CF40E	CP40E
		CODICE PRODOTTO FINITO INU	0173510602	0173520602	0173510802	0173520802	0173511000	0173521000	0173511200	0173521200	0173511800	0173521800
N°	ALT.	DESCRIZIONE										
1		Staffa di fissaggio a muro	6973000000				690492				690493	
2		Fondo unità interna	5573004200				5573002400				5573002500	
3		Motore ventilatore interno	7373011300									
4		Gruppo sonde	521580									
5		Supporto sonda ambiente	536032									
6		Scatola supporto scheda	5373001300				5372001200					
7		Filtro antidisturbo	512932				512927					
8		Trasformatore + condensatore vent.	552540				552540					
9		Scheda elettronica programmata	5273003900	5273004100	5273004000	5273004200	5273001700	5273001800	521723	521722	5273004900	5273005000
9		Scheda elettronica vergine	5273002200									
10		Coperchio	5373002900				5373006600					
12		Pulsante mode	521570				521737					
13		Coperchio	536816				5373000200					
14		Adesivo	545238	545225	545238	545225	545398	545399	545398	545399	545398	545399
15		Filtro aria	536017				2 x 537069				2 x 536848	
16		Filtro aria	536018				x					
17		Guscio sx motore flaps	x				536834					
18		Guscio dx motore flaps	x				536835					
19		Prolunga motorino / Ingranaggio flaps	536531				5373003300					
20		Ingranaggio flaps	x				5373003400					
21		Ingranaggio flaps	x				5373003500					
22	1	Motore flaps MI	512499									
22	1	Motore flaps TA	5173000200									
23		Scheda ricevitore-led alti	5273001900									
24		Griglia anti intrusione	5373008900				2 x 537076				3 x 536846	
25		Supporto gommino new	5373006200				5373006300					
26		Squadretta fissaggio	2 x 536532				x					
27		Gommino forato ventola plastica	5373006100									
28		Bronzina ventola in plastica	552940									
29		Ventola in plastica	5573002600				5573002700				5573002800	
30		Tubo scarico	552470									
31		Batteria alettata	5573006800				5573006900				5573007000	
32		Leva rimando \ Biella alette 1	5373008500				2 x 537091				3 x 536992	
33		Alette verticali	9 x 5373008400				12 x 536845				15 x 536845	
34		Biella alette 2	5373008600				x					
35		Vaschetta raccogli condensa	5573006300				5573005500				5573005600	
36		Telecomando	552771									
37		Maschera bianca	5373009100				5373007200				5373007300	
38		Mostrina forata	5373003100				5373003200					
39		Boccola	x				536019					
40		Boccola	x				536020					
41		Aletta inferiore	x				537074				536833	
42		Aletta superiore	5373008700				537075				536832	
43		Griglia anteriore	536647				5973000500				5973000600	
44		Fascetta	536723				2 x 537071				536995	
45		Boccola	x				536027					

			MF10E 2001	MP10E 2001	MF20E 2001	MP20E 2001	MF25E	MP25E	MF30E	MP30E	MF40E	MP40E
		CODICE PRODOTTO FINITO EXU	0172510600	0172520600	0172510800	0172520800	0172511000	0172521000	0172511200	0172521200	0172511800	0172521800
100	9	Maniglia destra	x								535955	
101		Maniglia sinistra	535956									
102		Filtro	5572003100				5572003000				5572003200	
103		Amortizzatore ventilatore	531901									
104	2	Compressore Sanyo	5172001300	5172001400			5172001500		5172001100		5172001200	
104	2	Compressore Tecumseh	5172002300	5172002100			5172002200		x			
105	3	Cond.compressore Sanyo	512462	5178000800			512652				513032	
105	3	Cond.compressore Tecumseh	512462	5178000800			5178000800		x			
106	4	Protettore compr.Sanyo	521266	521313			5272000900		5272001000		521572	
106	4	Protettore compr.Tecumseh	5251003300	5250001300			5250001300		x			
107	5	Guarnizione comp. Sanyo	533984	534409			534409				5372004000	
107	5	Guarnizione comp. Tecumseh	5351012000	5351012000			5351012000		x			
108	6	Coperchio comp. Sanyo	533985	534410			534410					
108	6	Coperchio comp. Tecumseh	5351012100	5351012100			5351012100		x			
109	7	Bobina valvola a 4 vie Sagynomiya	x	521614	x	521614	x	521614	x	521614	x	
109	7	Bobina valvola a 4 vie Ranco	x									521565
109	7	Bobina valvola a 4 vie Sanhua	x	5272001300	x	5272001300	x					
110	8	Valvola a 4 vie Sagynomiya	x	552542	x	552542	x	552542	x	552542	x	
110	8	Valvola a 4 vie Ranco	x									552465
110	8	Valvola a 4 vie Sanhua	x	5572004900	x	5572004900	x					
111	9	Chiusura tubi	x								5372001400	
111	9	Chiusura tubi + maniglia dx	5372001300								x	
112		Fermacavo	532277									
113		Copertura coibentata compressore	535806								535806	
114		Cappotto coibentato compressore	5372003000								5372003000	
115		Rubinetto 2 vie lato liquido	5572000000									
116		Rubinetto 3 vie lato gas	5572000100								5572001700	
117		Gommino inferiore	531892									
118		Gommino superiore	533982									
119		Staffa supporto ventilatore	6972000500								6972001000	
120		Boccaglio ventilatore	690388								690495	
121		Schienale	7072000000				709389	7072002000	709389	7072002000	7072000200	
122		Basamento	7072000600								7072000700	
123		Piedino metallico	708883								709385	
124		Piedino antivibrante	4 x 535957									
125		Btteria alettata	5572003400				5572003500	5572001900	5572003500	5572001900	5572003600	
126		Tappo	532653									
127		Raccordo scarico condensa	535959									
128	9	Ventilatore EMC	5150000100				5172000700				x	
128	9	Ventilatore OLMO	x								512696	
128	9	Ventilatore EBM	5172001600				5172001600				5172000600	
129	10	Cond.di spunto ventilatore EMC	511471				511499				x	
129	10	Cond.di spunto ventilatore OLMO	x								512904	
129	10	Cond.di spunto ventilatore EBM	511471				511499				511492	
130		Frontale	708886								709387	
131		Griglia frontale	535951								535952	
132		Molla	6172001100									
133		Gommino antivibrante	5372002400									